## FRONT&RIGHT VIEW

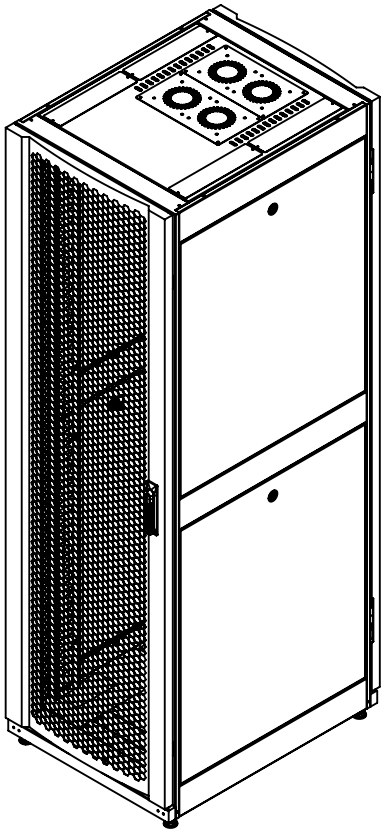

## REAR&LEFT VIEW

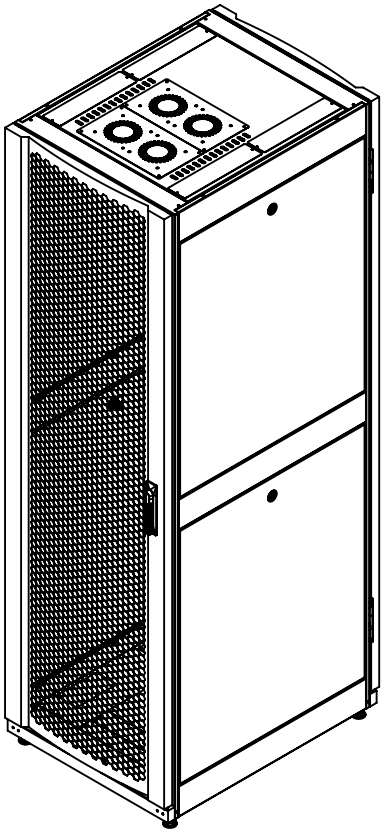

| Thông số kĩ thuật: | | |
|---|---|---|
| 1 | Các tiêu chuẩn | - ISO 9001:2015<br>- ISO 14001:2015<br>- CE, EN/IEC 62368-1, RoHS<br>- ANSI/EIA 310-D, phần A<br>- DIN 41494<br>- BS5954 phần 2<br>- IEC 60297-1, IEC 60297-2<br>- IP20 |
| 2 | Vật liệu | - Thép Posso/JSVC<br>- Thép SPCC/SD |
| 3 | Tải trọng | - Trên các bánh xe 1200 kg.<br>- Trên các chân đế 2000 kg. |
| 4 | Độ thông thoáng | Cửa lưới lục giác trước&sau thông thoáng >80% |
| 5 | Màu sơn | Sơn tĩnh điện màu đen, chống bám bụi |

ISO 9001:2015

amtec
ANH MINH TECHNOLOGY COMPANY LIMITED-AMTEC CO.,LTD
17/3, Binh Quoi A, Binh Chuan, Thuan An, Binh Duong, Viet Nam
Tel: (84-650) 3612177 Fax: (84-650) 3612178
Email: info@amtec.com.vn Web: www.amtec.com.vn

| | | | | | | | |
|---|---|---|---|---|---|---|---|
| Customer: - | | Drawing tittle: AMTEC Royal-DC® DATACENTER CABINET 42U 600x800 | | Part No: AM-DC42-680 | | | |
| Design by: HUỲNH HỮU ẨN | Date: | Checked by: LÊ HOÀNG TUẤN | Date: | Material: SPCC t=1.0 to 2.0 | | Scale: 1:20 | Sheet No: |
| Drawn by: HUỲNH HỮU ẨN | Date: | Approved by: PHAN QUANG ĐỨC | Date: | Qty/Job: - | | Unit: mm | 9 |
| File name: - | | | | Drawing No: 1 | | | |

# EXPLODE VIEW

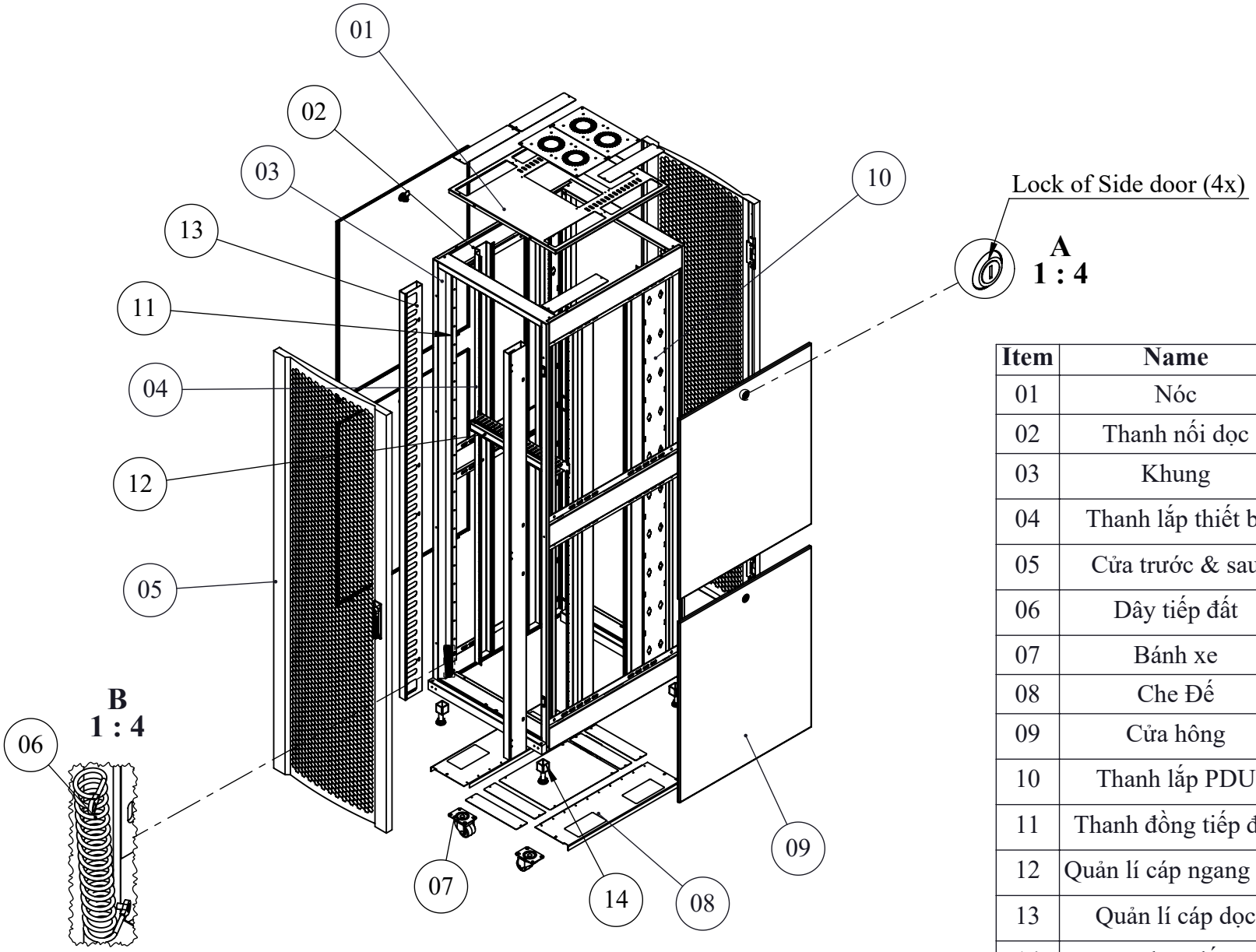


| Item | Name | Q'Ty | Thick | Description |
|---|---|---|---|---|
| 01 | Nóc | 1 | 1.2 | 4 Quạt |
| 02 | Thanh nối dọc | 6 | 2.0 | |
| 03 | Khung | 2 | 2.0 | |
| 04 | Thanh lắp thiết bị | 4 | 2.0 | |
| 05 | Cửa trước & sau | 2 | 1.2 | >80% thoáng khí |
| 06 | Dây tiếp đất | 3 | | |
| 07 | Bánh xe | 4 | | Phi 50 x74H |
| 08 | Che Đế | 2 | 1.5 | |
| 09 | Cửa hông | 4 | 1.0 | |
| 10 | Thanh lắp PDU | 2 | 1.0 | Lắp được 4 PDU |
| 11 | Thanh đồng tiếp địa | 1 | 3.0 | 12 lỗ tiếp mát |
| 12 | Quản lí cáp ngang 1U | 3 | 1.2 | |
| 13 | Quản lí cáp dọc | 2 | 1.2 | |
| 14 | Chân đế | 4 | 3.0 | |

amtec
ANH MINH TECHNOLOGY COMPANY LIMITED-AMTEC CO.,LTD
17/3, Binh Quoi A, Binh Chuan, Thuan An, Binh Duong, Viet Nam
Tel: (84-650) 3612177 Fax: (84-650) 3612178
Email: info@amtec.com.vn Web: www.amtec.com.vn

| | | | | | |
|---|---|---|---|---|---|
| Customer: - | Drawing tittle: AMTEC Royal-DC® DATACENTER CABINET 42U 600x800 | | Part No: AM-DC42-680 | | |
| Design by: HUỲNH HỮU ẨN Date: | Checked by: LÊ HOÀNG TUẤN Date: | | Material: SPCC t=1.0 to 2.0 | Scale: 1:22 | Sheet No: 9 |
| Drawn by: HUỲNH HỮU ẨN Date: | Approved by: PHAN QUANG ĐỨC Date: | | Qty/Job: - | Unit: mm | |
| File name: - | | | Drawing No: 2 | | |

## FRONT VIEW

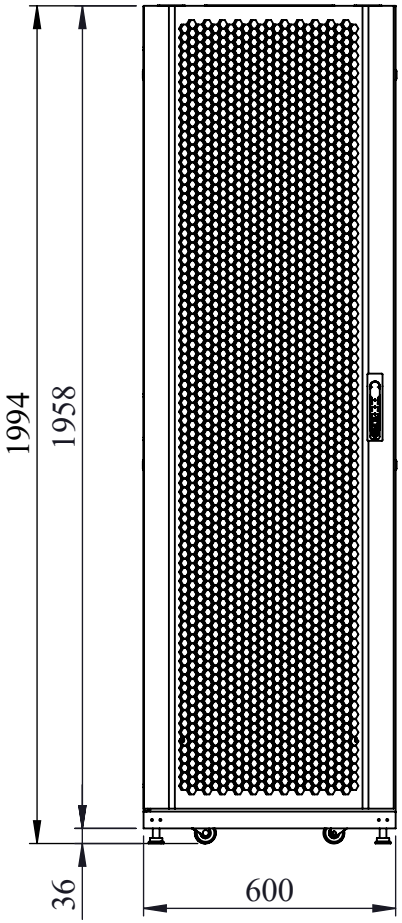


## FRONT VIEW (REMOVED DOOR)

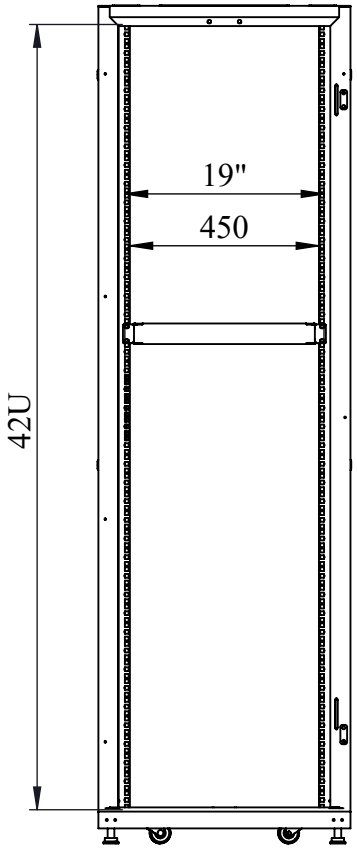


## REAR VIEW

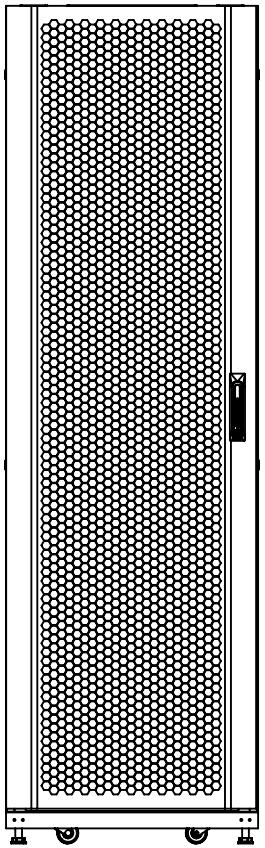

## SIDE VIEW

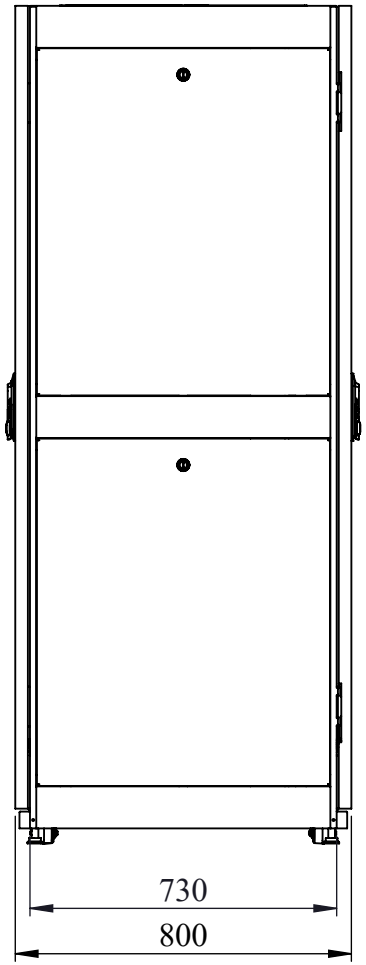



amtec

ANH MINH TECHNOLOGY COMPANY LIMITED-AMTEC CO.,LTD
17/3, Binh Quoi A, Binh Chuan, Thuan An, Binh Duong, Viet Nam
Tel: (84-650) 3612177 Fax: (84-650) 3612178
Email: info@amtec.com.vn Web: www.amtec.com.vn


| | | | |
|---|---|---|---|
| **Customer:** - | **Drawing tittle:** AMTEC Royal-DC® DATACENTER CABINET 42U 600x800 | **Part No:** AM-DC42-680 | |
| **Design by:** HUỲNH HỮU ẨN **Date:** | **Checked by:** LÊ HOÀNG TUẤN **Date:** | **Material:** SPCC t=1.0 to 2.0 | **Scale:** 1:18 |
| **Drawn by:** HUỲNH HỮU ẨN **Date:** | **Approved by:** PHAN QUANG ĐỨC **Date:** | **Qty/Job:** - | **Unit:** mm |
| **File name:** - | | **Drawing No:** 3 | |

**Sheet No:** 9

## TOP VIEW

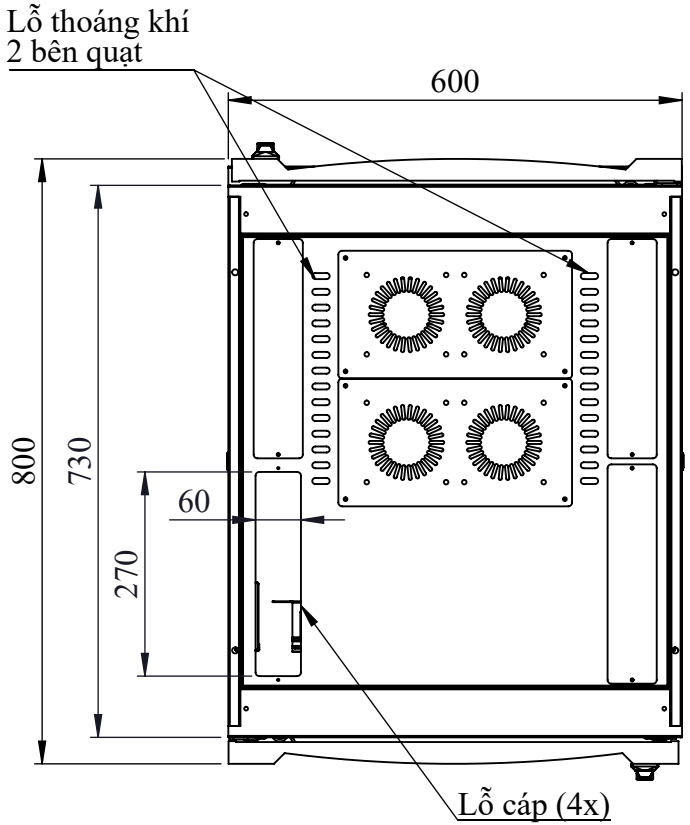


## BOTTOM VIEW

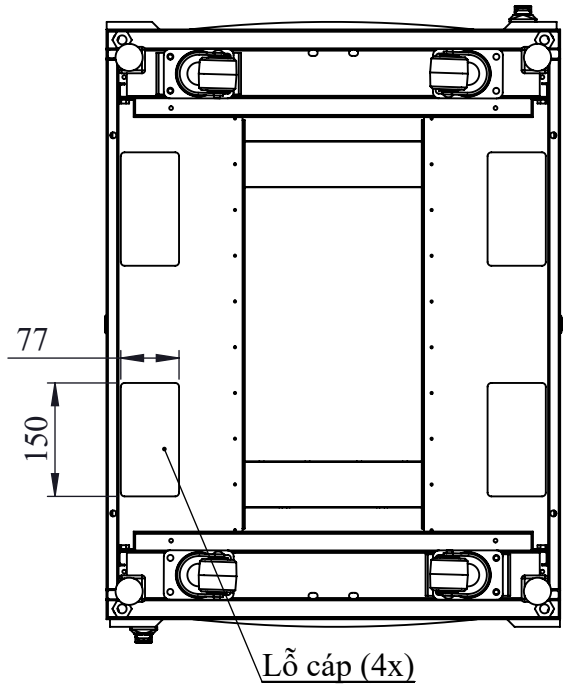


## BÁNH XE x4

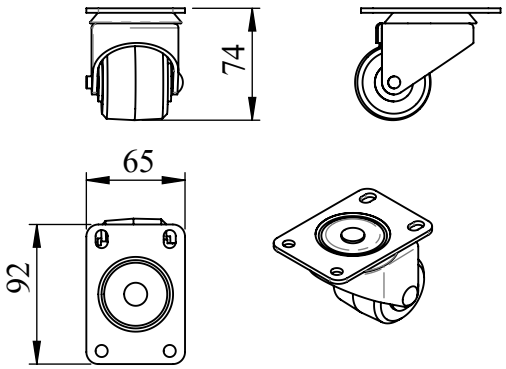


Tải trọng 1200kg

## CHÂN CÂN BẰNG x4

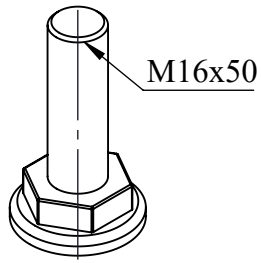


Tải trọng 2000kg

amtec
ANH MINH TECHNOLOGY COMPANY LIMITED-AMTEC CO.,LTD
17/3, Binh Quoi A, Binh Chuan, Thuan An, Binh Duong, Viet Nam
Tel: (84-650) 3612177 Fax: (84-650) 3612178
Email: info@amtec.com.vn Web: www.amtec.com.vn

| | | | |
|---|---|---|---|
| **Customer:** - | **Drawing tittle:** AMTEC Royal-DC® DATACENTER CABINET 42U 600x800 | **Part No:** AM-DC42-680 | |
| **Design by:** HUỲNH HỮU ẨN **Date:** | **Checked by:** LÊ HOÀNG TUẤN **Date:** | **Material:** SPCC t=1.0 to 2.0 | **Scale:** 1:10 |
| **Drawn by:** HUỲNH HỮU ẨN **Date:** | **Approved by:** PHAN QUANG ĐỨC **Date:** | **Qty/Job:** - | **Unit:** mm |
| **File name:** - | | **Drawing No:** 4 | |

**Sheet No:** 9

# DETAIL ITEM:

## CỬA TRƯỚC VÀ SAU

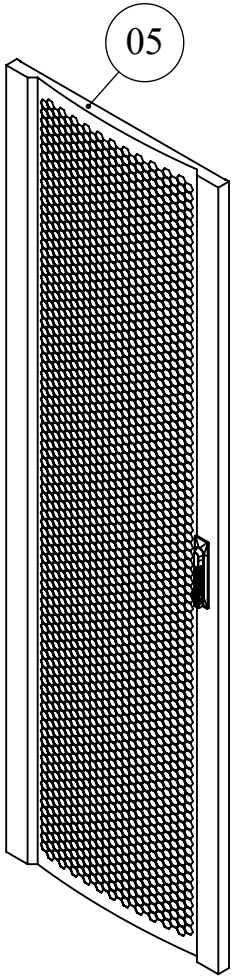


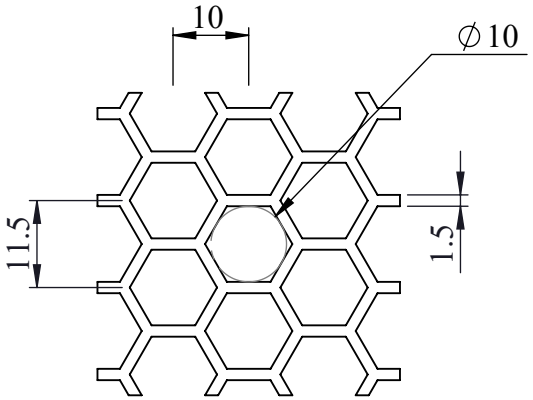


DETAIL A: LƯỚI LỖ ĐỘT LỤC GIÁC
>80% THÔNG THOÁNG KHÍ

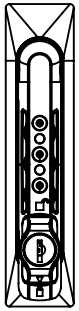

KHÓA TAY CẦM
CHÌA + SỐ

amtec
ANH MINH TECHNOLOGY COMPANY LIMITED-AMTEC CO.,LTD
17/3, Binh Quoi A, Binh Chuan, Thuan An, Binh Duong, Viet Nam
Tel: (84-650) 3612177 Fax: (84-650) 3612178
Email: info@amtec.com.vn Web: www.amtec.com.vn

| | | | | | |
|---|---|---|---|---|---|
| **Customer:** - | **Drawing tittle:** AMTEC Royal-DC® DATACENTER CABINET 42U 600x800 | | **Part No:** AM-DC42-680 | | |
| **Design by:** HUỲNH HỮU ẨN **Date:** | **Checked by:** LÊ HOÀNG TUẤN **Date:** | | **Material:** SPCC t=1.0 to 2.0 | **Scale:** 1:15 | **Sheet No:** |
| **Drawn by:** HUỲNH HỮU ẨN **Date:** | **Approved by:** PHAN QUANG ĐỨC **Date:** | | **Qty/Job:** - | **Unit:** mm | 9 |
| **File name:** - | | | **Drawing No:** 5 | | |

# DETAIL ITEM:

## KHUNG

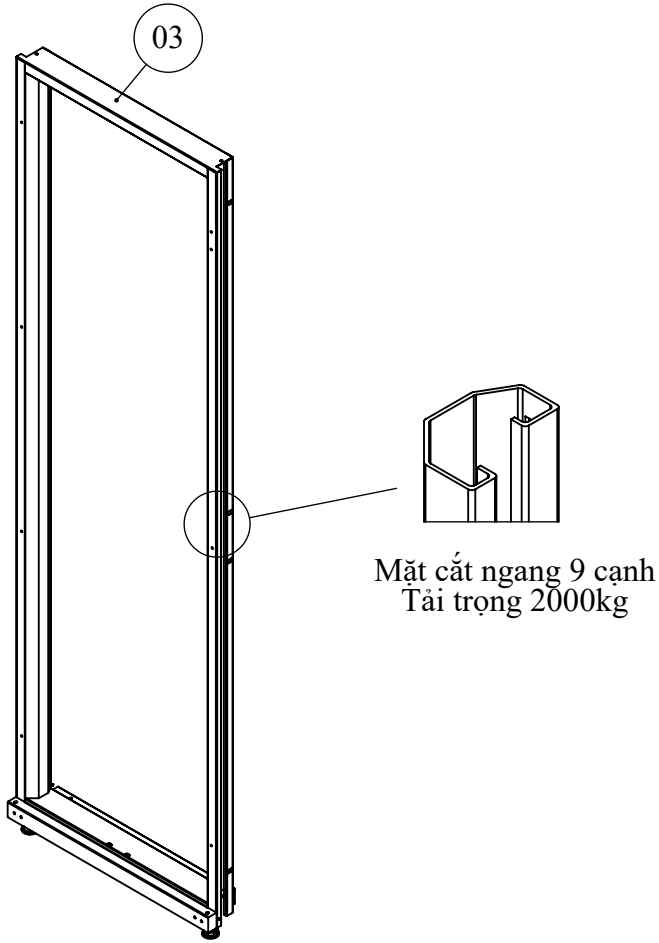


## THANH LẮP THIẾT BỊ

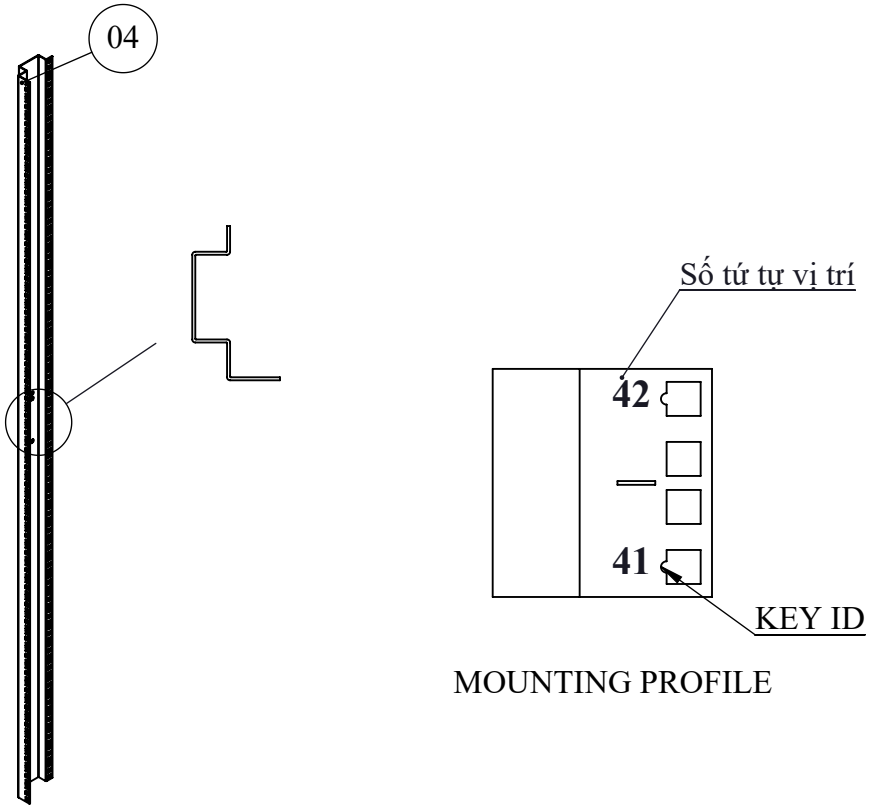


MOUNTING PROFILE


amtec
ANH MINH TECHNOLOGY COMPANY LIMITED-AMTEC CO.,LTD
17/3, Binh Quoi A, Binh Chuan, Thuan An, Binh Duong, Viet Nam
Tel: (84-650) 3612177 Fax: (84-650) 3612178
Email: info@amtec.com.vn Web: www.amtec.com.vn


| | | | | | |
|---|---|---|---|---|---|
| **Customer:** - | **Drawing tittle:** AMTEC Royal-DC® DATACENTER CABINET 42U 600x800 | | **Part No:** AM-DC42-680 | | |
| **Design by:** HUỲNH HỮU ẨN **Date:** | **Checked by:** LÊ HOÀNG TUẤN **Date:** | | **Material:** SPCC t=1.0 to 2.0 | **Scale:** 1:16 | **Sheet No:** |
| **Drawn by:** HUỲNH HỮU ẨN **Date:** | **Approved by:** PHAN QUANG ĐỨC **Date:** | | **Qty/Job:** - | **Unit:** mm | 9 |
| **File name:** - | | | **Drawing No:** 6 | | |

## ISOMETRIC VIEW

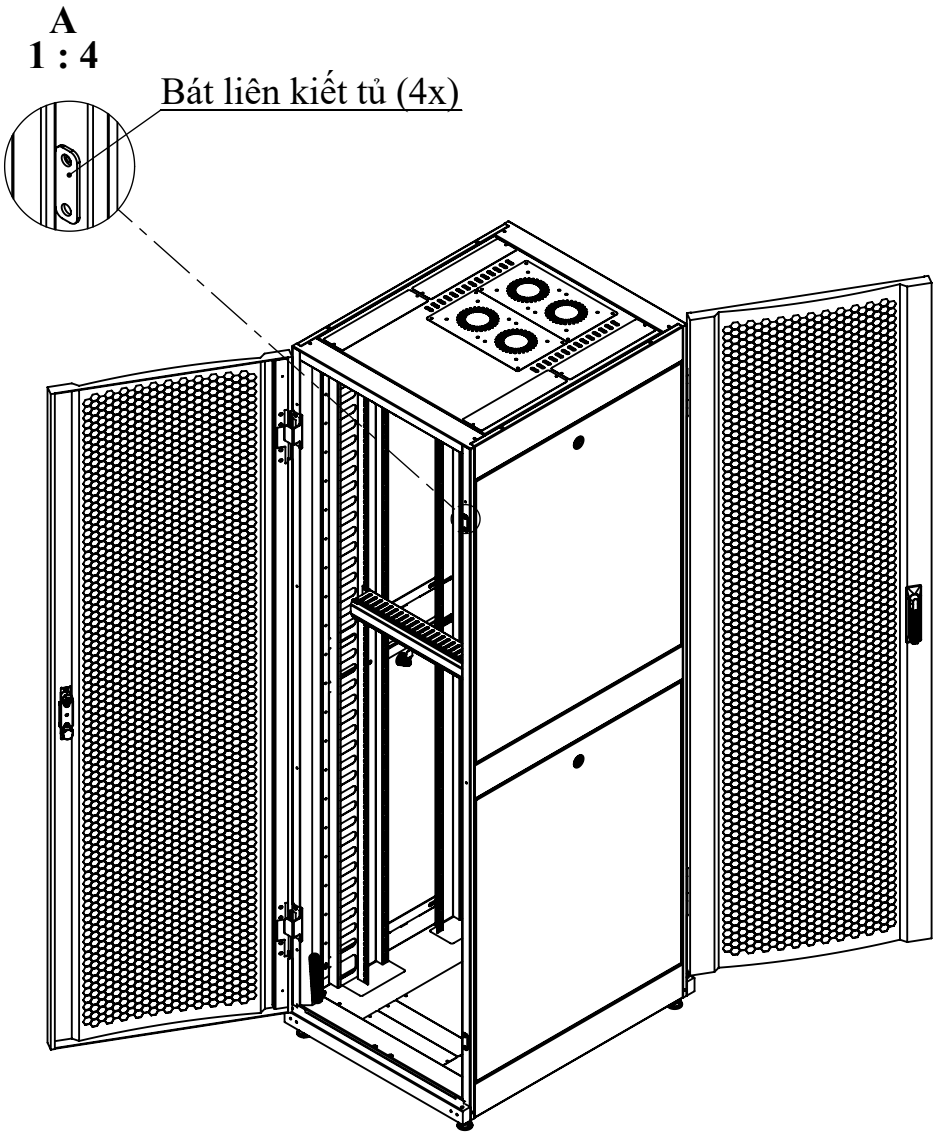


## TOP VIEW

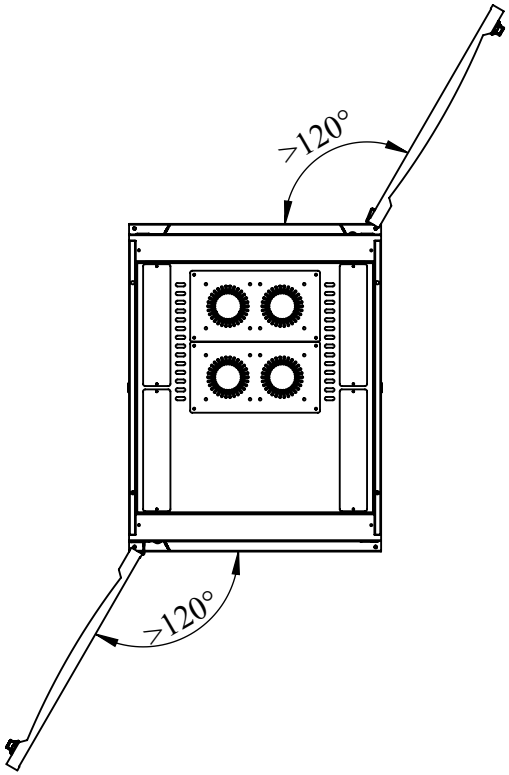


amtec
ANH MINH TECHNOLOGY COMPANY LIMITED-AMTEC CO.,LTD
17/3, Binh Quoi A, Binh Chuan, Thuan An, Binh Duong, Viet Nam
Tel: (84-650) 3612177 Fax: (84-650) 3612178
Email: info@amtec.com.vn Web: www.amtec.com.vn

| | | | | | |
|---|---|---|---|---|---|
| **Customer:** - | **Drawing tittle:** AMTEC Royal-DC® DATACENTER CABINET 42U 600x800 | | **Part No:** AM-DC42-680 | | |
| **Design by:** HUỲNH HỮU ẨN **Date:** | **Checked by:** LÊ HOÀNG TUẤN **Date:** | | **Material:** SPCC t=1.0 to 2.0 | **Scale:** 1:18 | **Sheet No:** |
| **Drawn by:** HUỲNH HỮU ẨN **Date:** | **Approved by:** PHAN QUANG ĐỨC **Date:** | | **Qty/Job:** - | **Unit:** mm | 9 |
| **File name:** - | | | **Drawing No:** 7 | | |

# QUẢN LÍ CÁP NGANG 1U

## Yêu cầu kĩ thuật:

- Thép cán nguội SPCC theo tiêu chuẩn JIS.
- Xử lý sạch bề mặt trước khi sơn.
- Sơn tĩnh điện nhẵn bóng, cùng màu sơn với tủ rack.
- Đường cắt các lỗ đi cáp không có bavia.
- Các móc néo: Để cố định chắc chắn cho cáp vào/ra, các dây nhảy được quản lý có hệ thống.

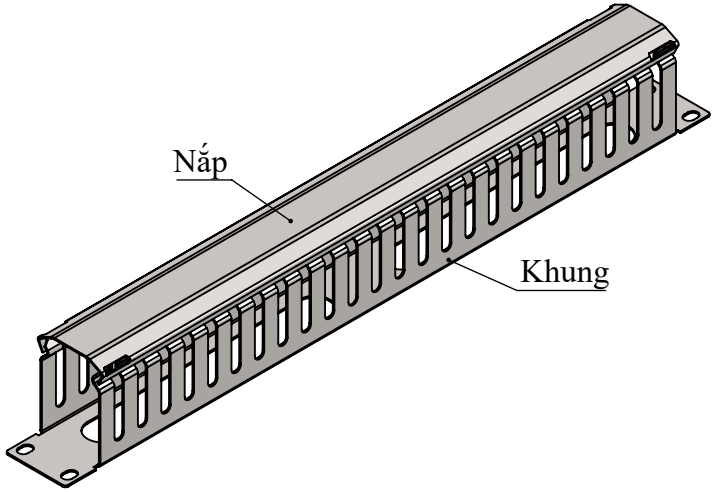


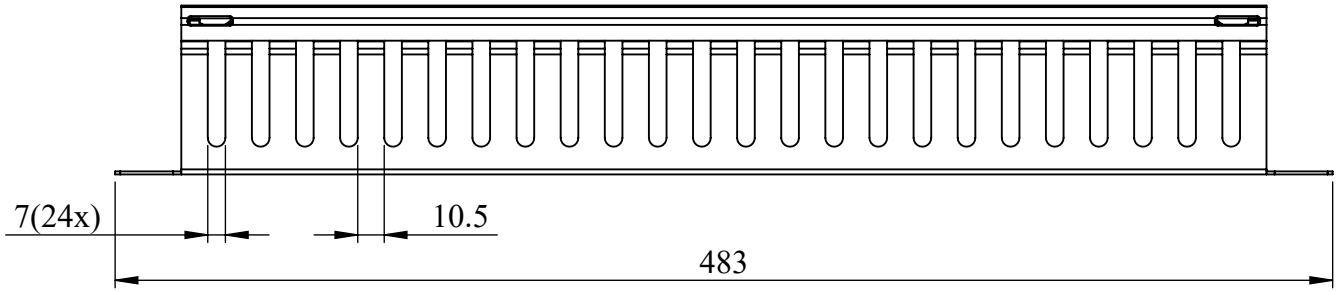


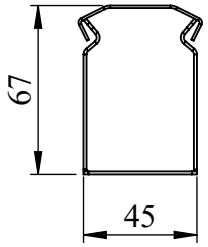


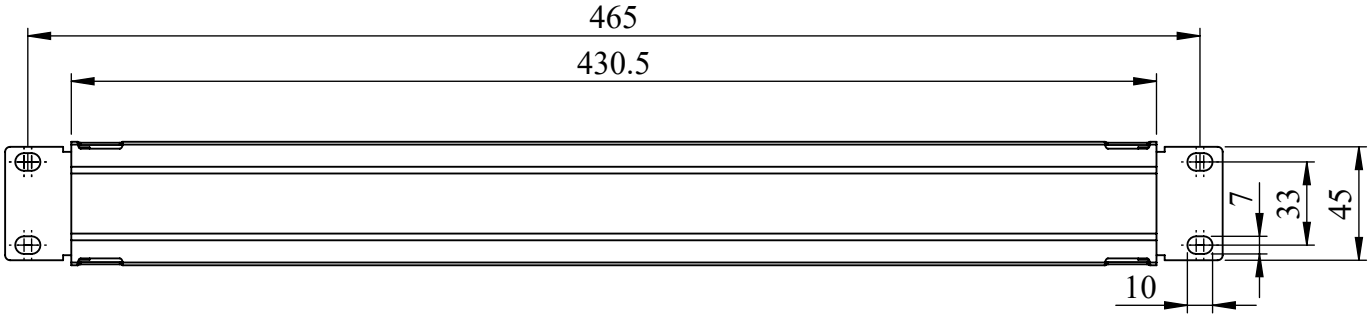


amtec
ANH MINH TECHNOLOGY COMPANY LIMITED-AMTEC CO.,LTD
17/3, Binh Quoi A, Binh Chuan, Thuan An, Binh Duong, Viet Nam
Tel: (84-650) 3612177 Fax: (84-650) 3612178
Email: info@amtec.com.vn Web: www.amtec.com.vn

| | | | | | |
|---|---|---|---|---|---|
| Customer: - | | Drawing tittle: | | Part No: AM-DC42-680 | |
| Design by: HUỲNH HỮU ẨN | Date: | Checked by: LÊ HOÀNG TUẤN | Date: | Material: SPCC t=1.0 to 2.0 | Scale: 1:3 |
| Drawn by: HUỲNH HỮU ẨN | Date: | Approved by: PHAN QUANG ĐỨC | Date: | Qty/Job: - | Unit: mm |
| File name: - | | | | Drawing No: 8 | |

Sheet No: 9

# QUẢN LÍ CÁP DỌC 42U

**Yêu cầu kĩ thuật:**

- Thép cán nguội SPCC theo tiêu chuẩn JIS
- Xử lý sạch bề mặt trước khi sơn.
- Sơn tĩnh điện nhẵn bóng, cùng màu sơn với tủ rack.
- Đường cắt các lỗ đi cáp không có bavia

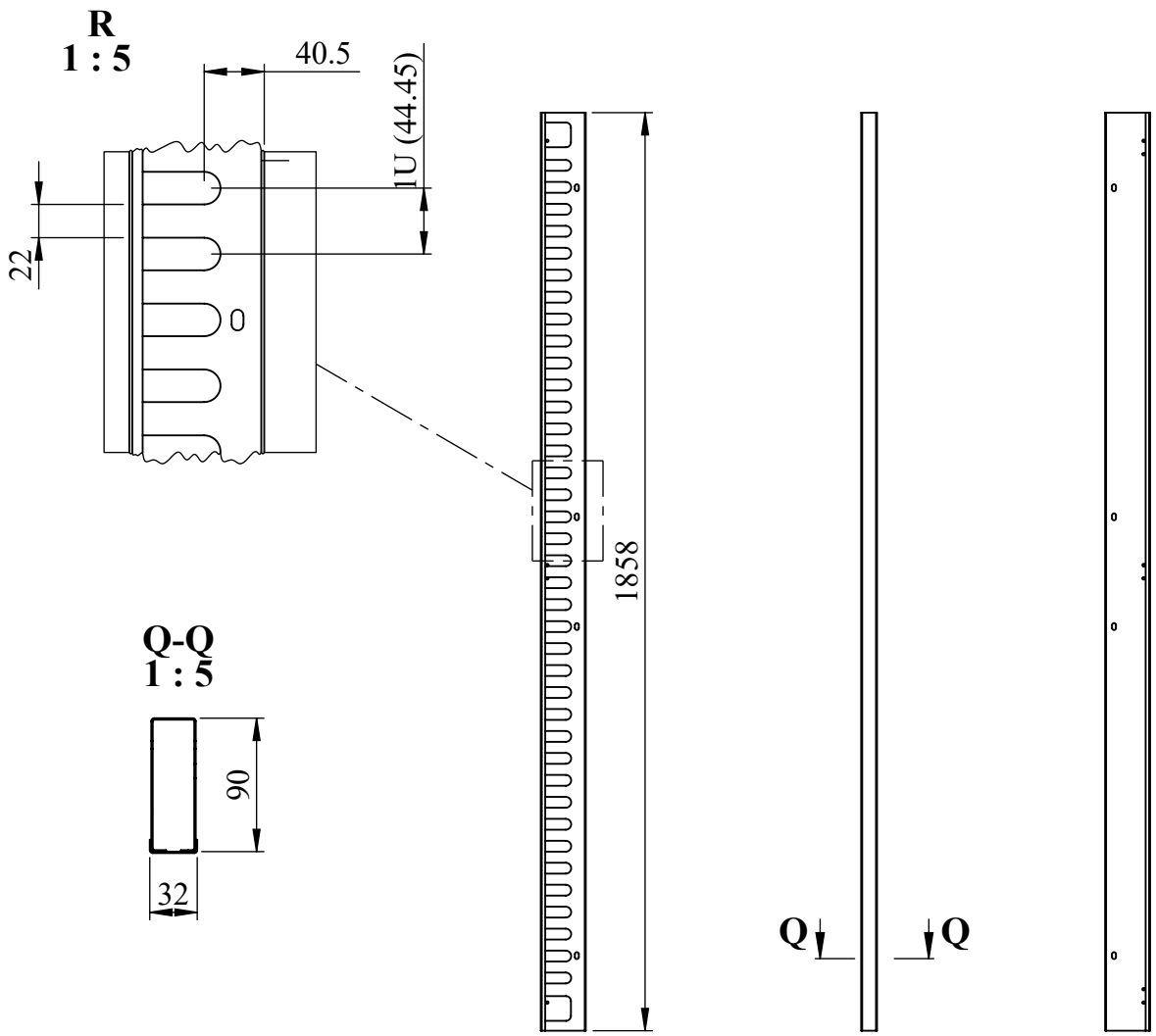


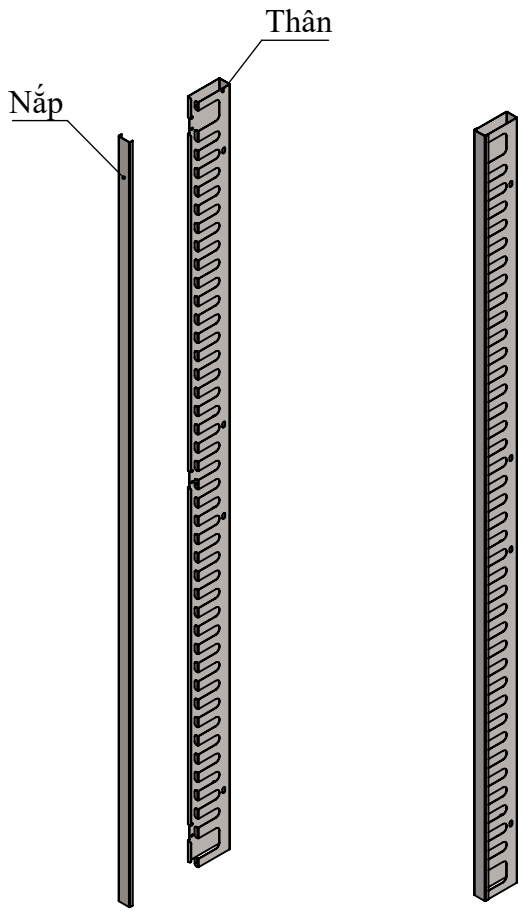



amtec
ANH MINH TECHNOLOGY COMPANY LIMITED-AMTEC CO.,LTD
17/3, Binh Quoi A, Binh Chuan, Thuan An, Binh Duong, Viet Nam
Tel: (84-650) 3612177 Fax: (84-650) 3612178
Email: info@amtec.com.vn Web: www.amtec.com.vn


| | | | | | |
|---|---|---|---|---|---|
| Customer: - | Drawing tittle: QUẢN LÍ CÁP DỌC 42U | | Part No: AM-DC42-680 | | |
| Design by: HUỲNH HỮU ẨN Date: | Checked by: LÊ HOÀNG TUẤN Date: | | Material: SPCC t=1.0 to 2.0 | Scale: 1:15 | Sheet No: 9 |
| Drawn by: HUỲNH HỮU ẨN Date: | Approved by: PHAN QUANG ĐỨC Date: | | Qty/Job: - | Unit: mm | |
| File name: - | | | Drawing No: 9 | | |